Modellname: Nazwa modelu:	**LIMA / PERU**	Modellreihe: Numer modelu:	**2929--02**	Type: Typ:	**02**	Blatt Nr: Strona: **1** von: z: **2**

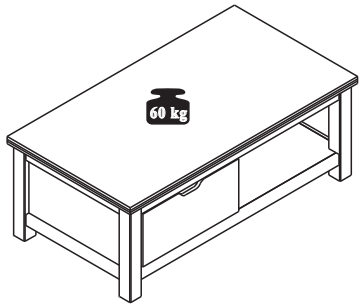

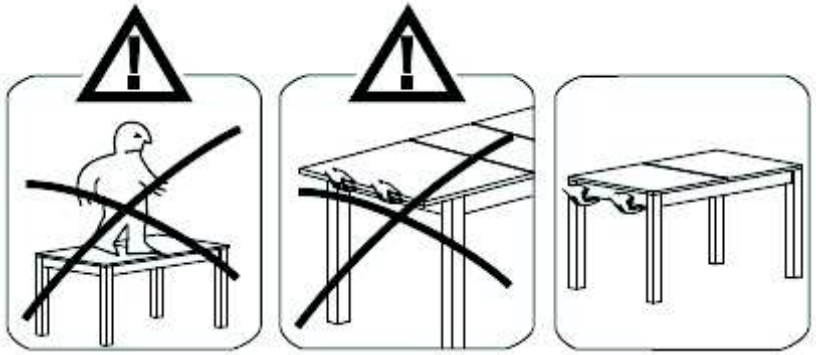

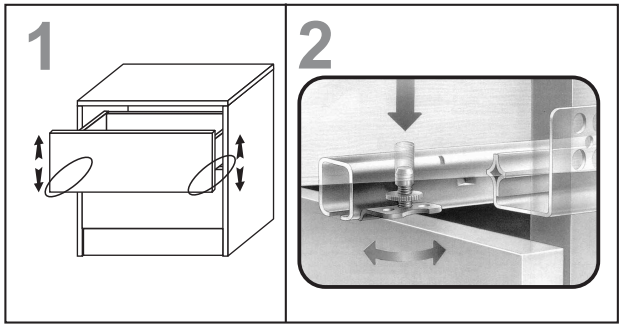

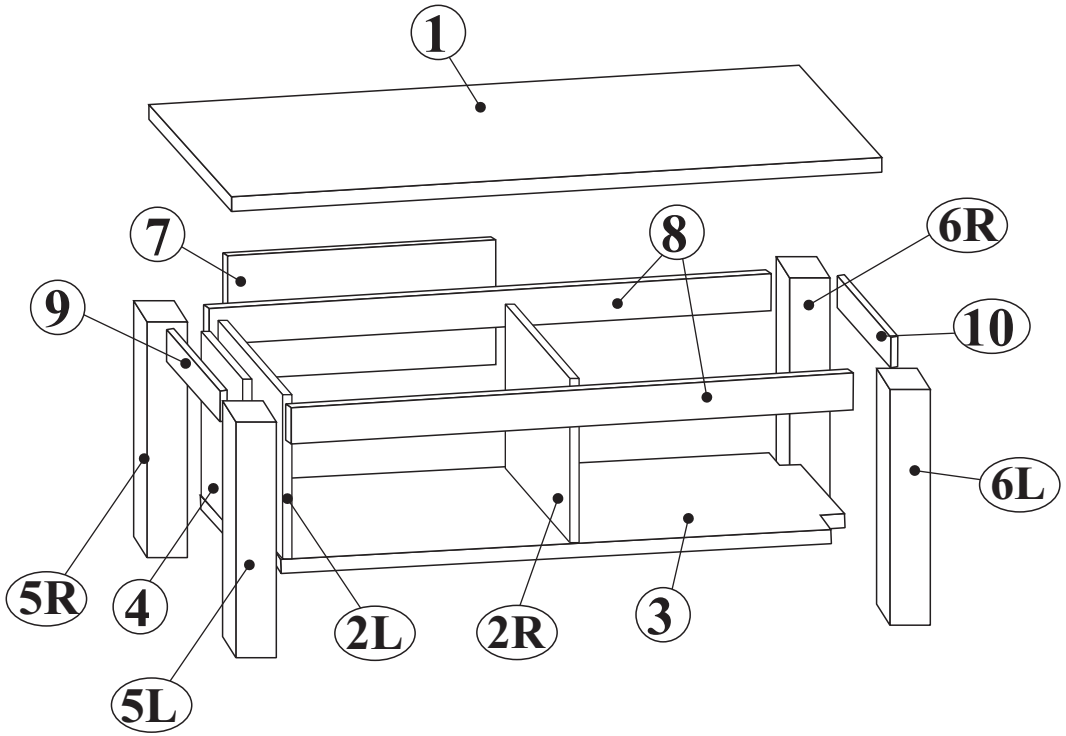

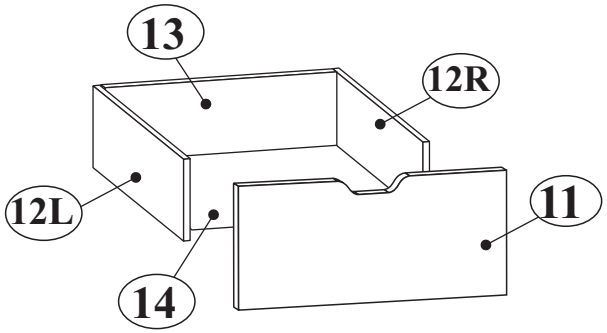

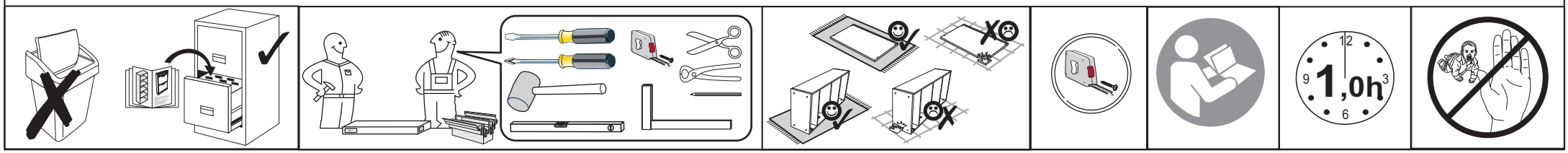

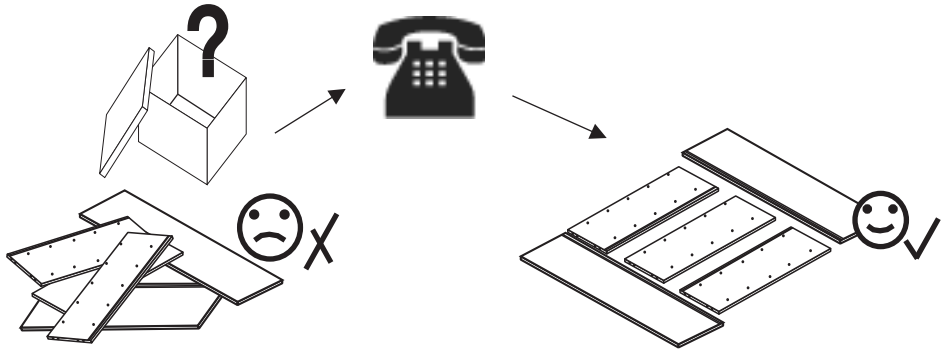

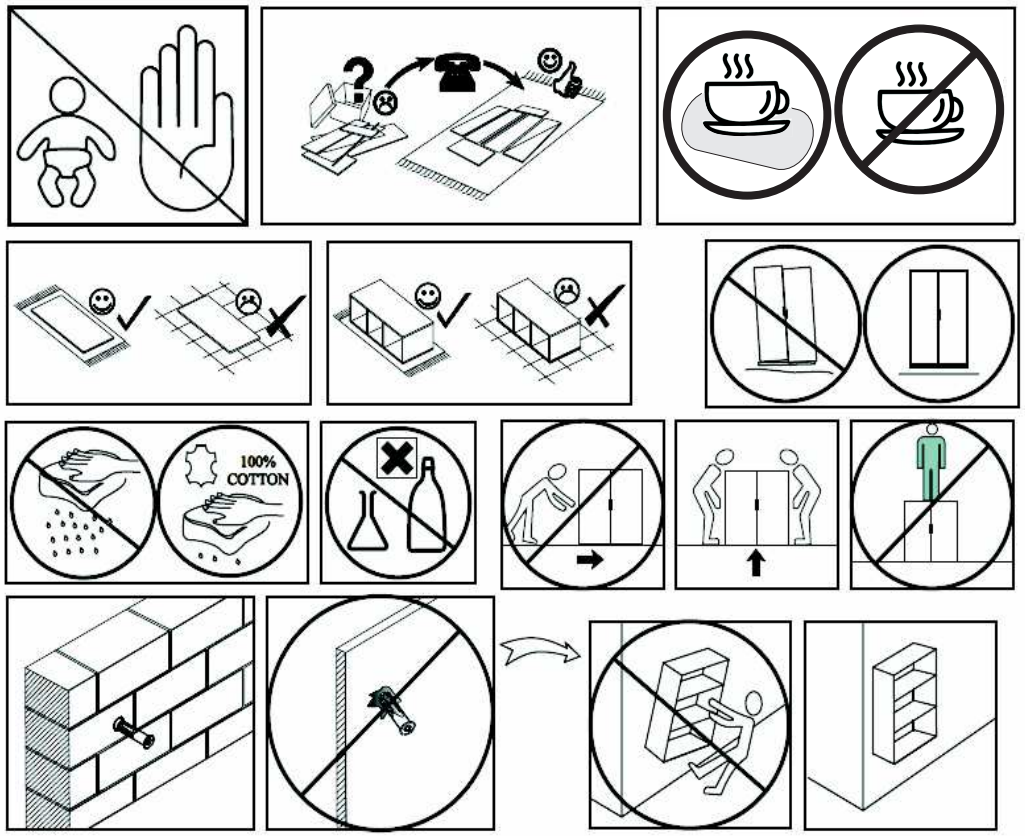
100%
COTTON

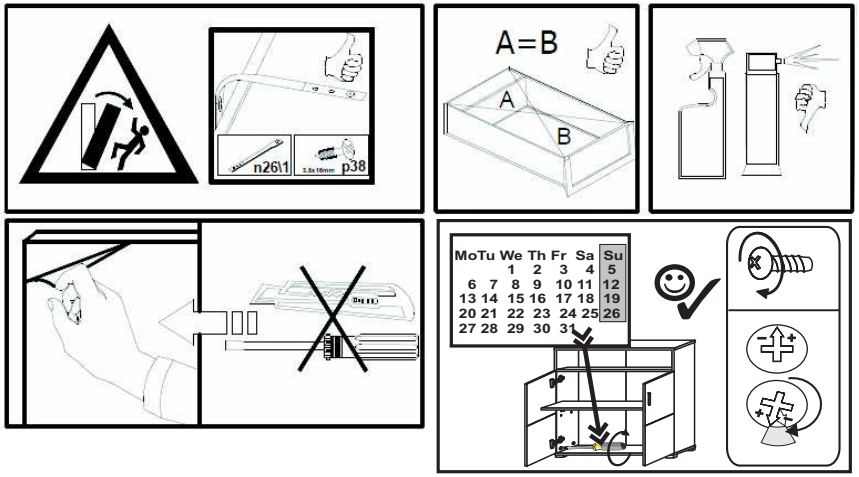
n26\1
p38
A=B
A
B
MoTu We Th Fr Sa Su
1 2 3 4 5
6 7 8 9 10 11 12
13 14 15 16 17 18 19
20 21 22 23 24 25 26
27 28 29 30 31